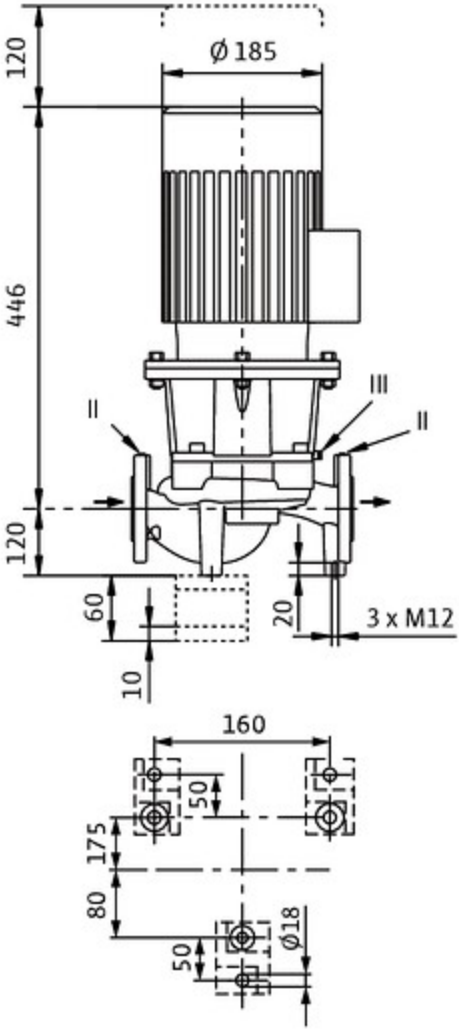
120
Ø 185
446
120
60
10
20
3 x M12
160
50
175
80
50
Ø18

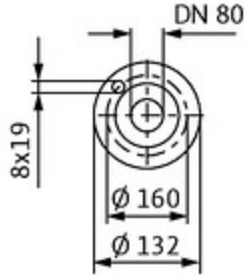
DN 80
8x19
Ø 160
Ø 132

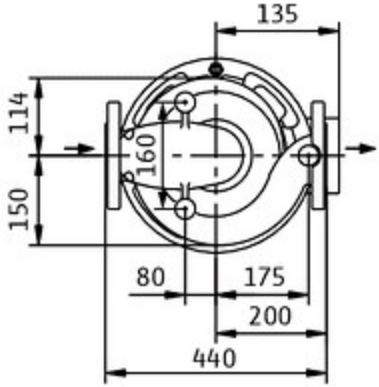
135
114
160
150
80
175
200
440